PARÇA KODU PART CODE	PARÇA ADI PART NAME	ERKEK TERMİNAL MALE TERMINAL	a ÖLÇÜSÜ (AYAR) a MEASURE (SET)	s ÖLÇÜSÜ (KALINLIK) s MEASURE (THICKNESS)	Malzeme Material	Kaplama / Coating		
						SN	AG	Ni
TD 2147.50 RP	MİNİ DİŞİ FİŞ KÜÇÜK AYAK 4.8 (0.50) =RP=	0.50	0.35±0.1	---------	(CuZn30) Pirinç / Brass	-	-	-
TD 2147.50 RPK	MİNİ DİŞİ FİŞ KÜÇÜK AYAK 4.8 (0.50) =RPK=	0.50	0.35±0.1	---------	(CuZn30) Pirinç / Brass	+	-	-
TD 2147.80 RP	MİNİ DİŞİ FİŞ KÜÇÜK AYAK 4.8 (0.80) =RP=	0.80	0.55±0.1	---------	(CuZn30) Pirinç / Brass	-	-	-
TD 2147.80 RPK	MİNİ DİŞİ FİŞ KÜÇÜK AYAK 4.8 (0.80) =RPK=	0.80	0.55±0.1	---------	(CuZn30) Pirinç / Brass	+	-	-

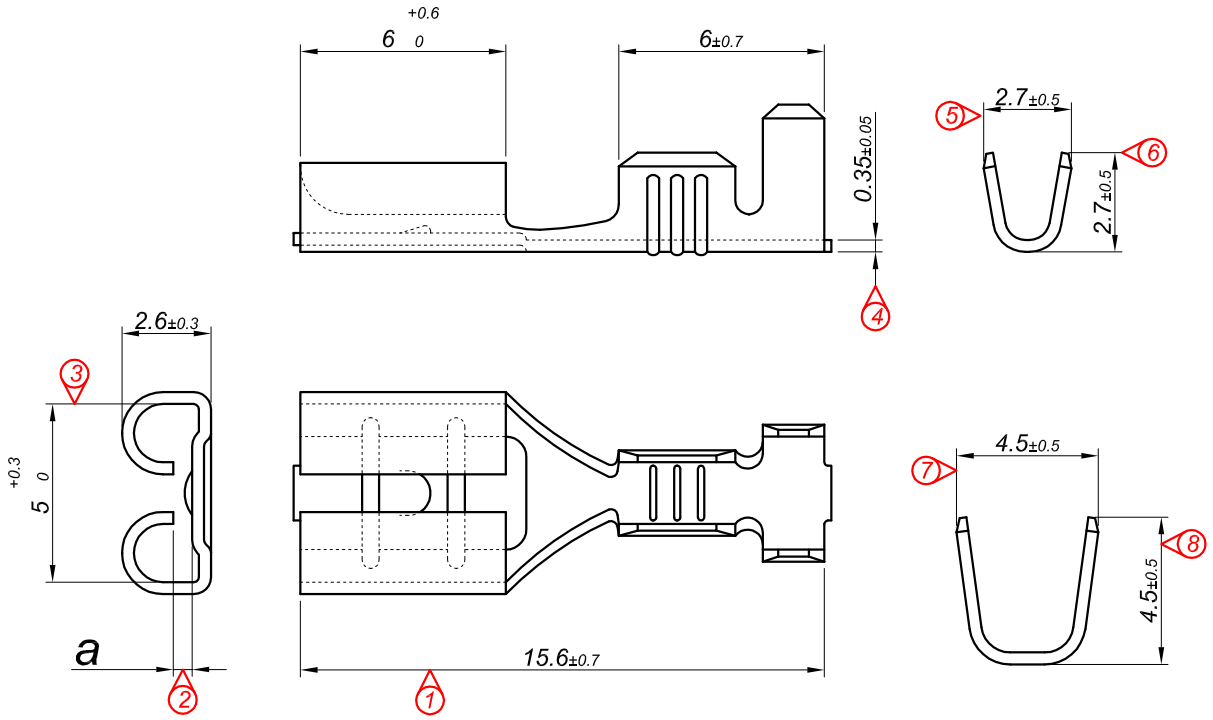

Kablo Kesiti
Wire Section : 0.4 - 0.75 mm²

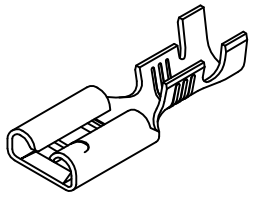

Perspektif
Perspective

Kalıp çıkış yönü
Mold output direction

Makara açılım yönü
Reel opening direction

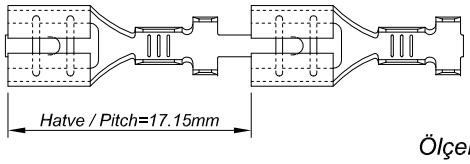

Ölçek
Scale : 2 / 1

Resim üzerinden ölçü almayınız
do not measure on drawing

Tarih / Date	05.01.2013	İmza /Signature	Ölçek /Scale			
Çizen / Desing	M.Yağcı		5 / 1			
Onay / Approval	S.Gölcük			No	Değişiklik / Revision	Tarih/Date
MESA TERMINAL SOKET	Parça Adı: Part Name	MİNİ DİŞİ FİŞ KÜÇÜK AYAK 4.8			Parça Kodu: Part Code	TD 2147

Bu Resim MESA OTO ELEKTRİK LTD.ŞTİ'nin malıdır. Şirket Yetkililerinin izni olmaksızın kopya edilemez, üzerinde değişiklik yapılamaz.
This image MESA AUTO ELECTRIC LTD 's are property. Can not be copied without the consent of the company authorized, any changes can be made.